SISTEMI AUTOMATICI

**1 Assegnato il sistema a controreazione in figura,**

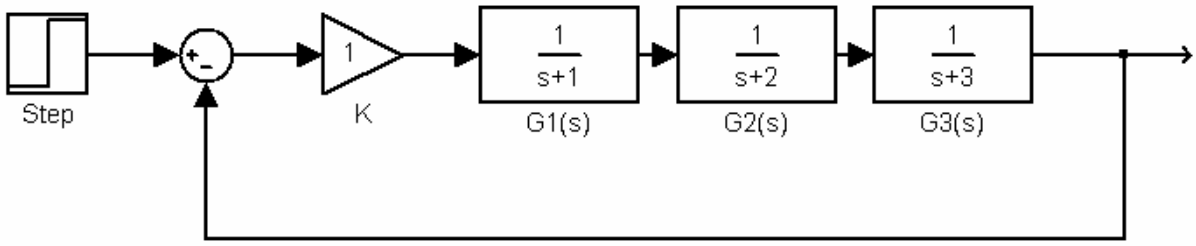


**calcolare la funzione di trasferimento a ciclo chiuso W(s) e determinare con il criterio di Routh per quale valore del guadagno K il sistema diventa instabile.**

**2 Assegnata la rete elettrica in figura,**

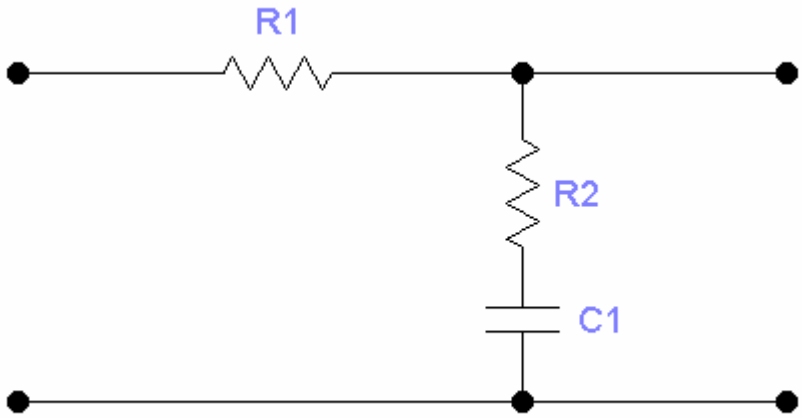


**determinare prima la funzione di trasferimento G(s) = V2(s) / V1(s) e tracciare poi qualitativamente il grafico della tensione d'uscita v2(t) per una tensione di ingresso a gradino di ampiezza E.**

(Si consiglia di utilizzare il teorema del valore iniziale e del valore finale).