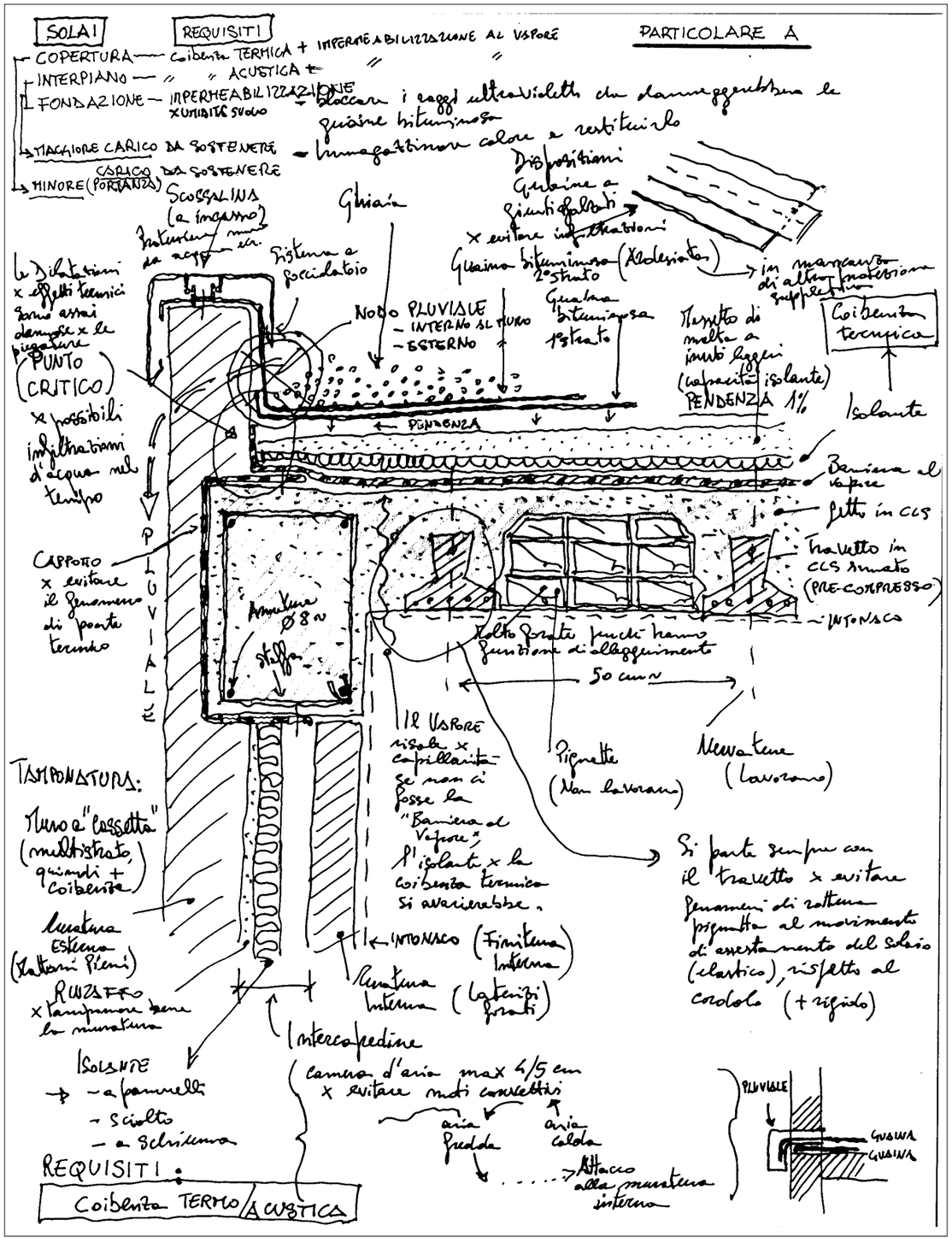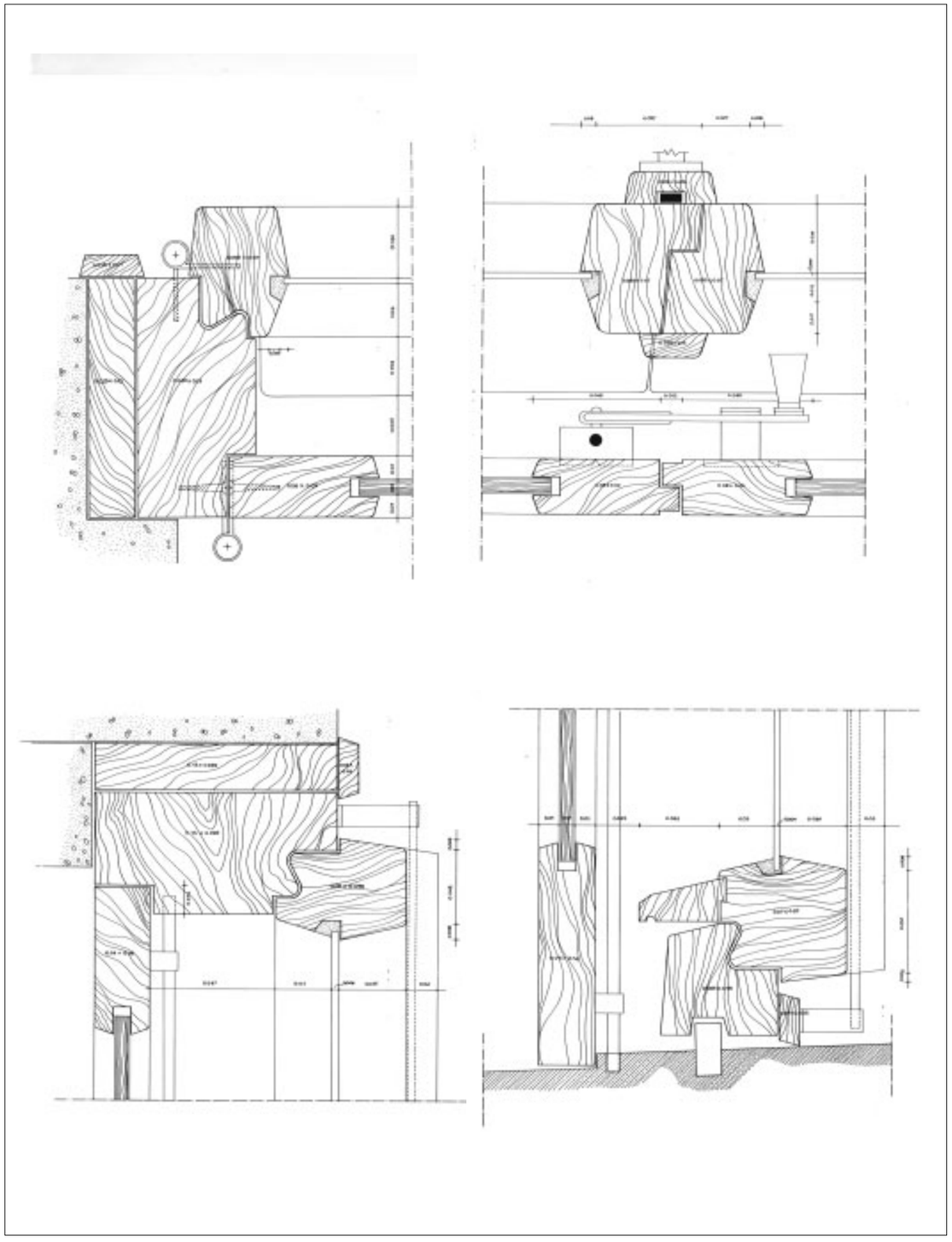
SOLAI
REQUISITI
PARTICOLARE A
COPERTURA — coibenza TERMICA + IMPERMEABILIZZAZIONE AL VAPORE
INTERPIANO — " " ACUSTICA + " "
FONDAZIONE — IMPERMEABILIZZAZIONE x UMIDITÀ SUOLO
bloccare i raggi ultravioletti che danneggerebbero le guaine bituminose
MAGGIORE CARICO DA SOSTENERE
immagazzinare calore e restituirlo
CARICO DA SOSTENERE
MINORE (PORTANZA)
SCOSSALINA (a incasso)
Ghiaia
Disposizioni Guaine a giunti sfalzati x evitare infiltrazioni
Guaina bituminosa (Ardesiata) 2° strato
in mancanza di altra protezione suppletiva
Guaina bituminosa 1° strato
Sistema a gocciolatoio
NODO PLUVIALE
- INTERNO AL MURO
- ESTERNO
Massetto di malta a inerti leggeri (capacità isolante)
PENDENZA 1%
Coibenza termica
Isolante
PENDENZA
Le Dilatazioni x effetti termici sono assai dannose x le piegature
(PUNTO CRITICO)
x possibili infiltrazioni d'acqua nel tempo
Barriera al vapore
Getto in CLS
Travetto in CLS armato (PRE-COMPRESSO)
INTONACO
CAPPOTTO x evitare il fenomeno di ponte termico
PLUVIALE
Armatura Ø 8 ~
staffa
Molto forate perché hanno funzione di alleggerimento
50 cm ~
Il VAPORE risale x capillarità se non ci fosse la "Barriera al Vapore", l'isolante x la coibenza termica si avarierebbe.
Pignatte (Non lavorano)
Nervature (Lavorano)
Si parte sempre con il travetto x evitare fenomeni di rottura pignatta al movimento di assestamento del solaio (elastico), rispetto al cordolo (+ rigido)
TAMPONATURA:
Muro a "cassetta" (multistrato, quindi + coibenza)
Muratura Esterna (Mattoni Pieni)
RINZAFFO x tamponare bene la muratura
INTONACO (Finitura Interna)
Muratura Interna (Laterizi forati)
Intercapedine
camera d'aria max 4/5 cm x evitare moti convettivi
aria fredda
aria calda
Attacco alla muratura interna
ISOLANTE
- a pannelli
- sciolto
- a schiuma
REQUISITI:
Coibenza TERMO/ACUSTICA
PLUVIALE
GUAINA
GUAINA